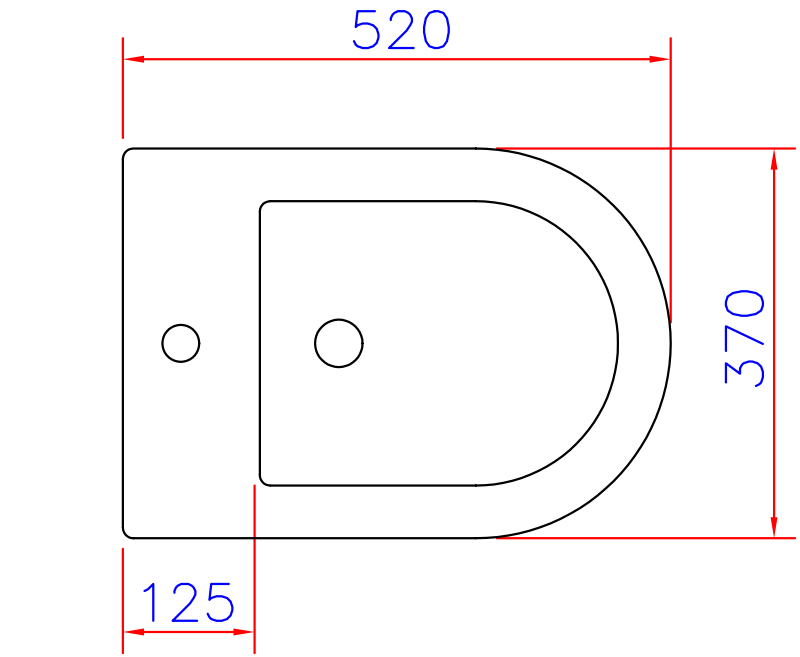

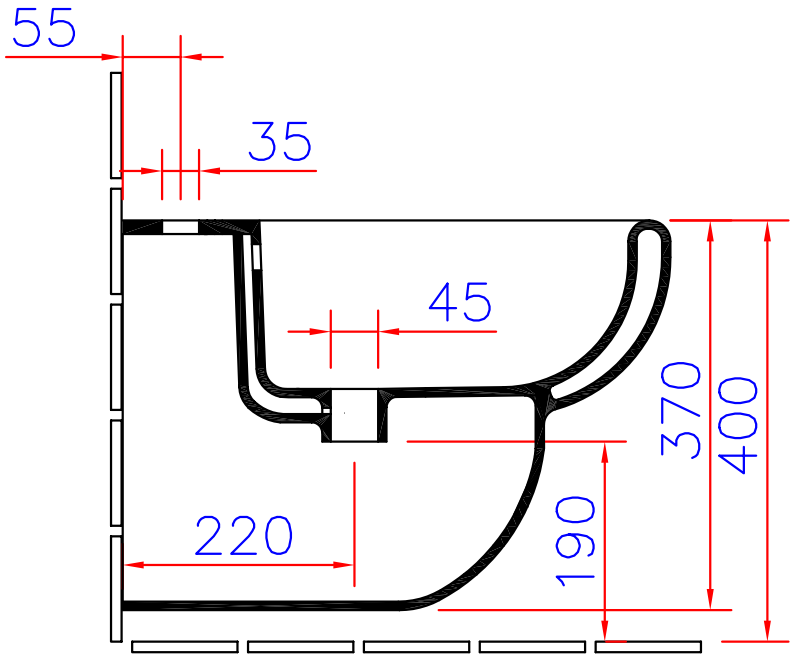

Pavimento finito

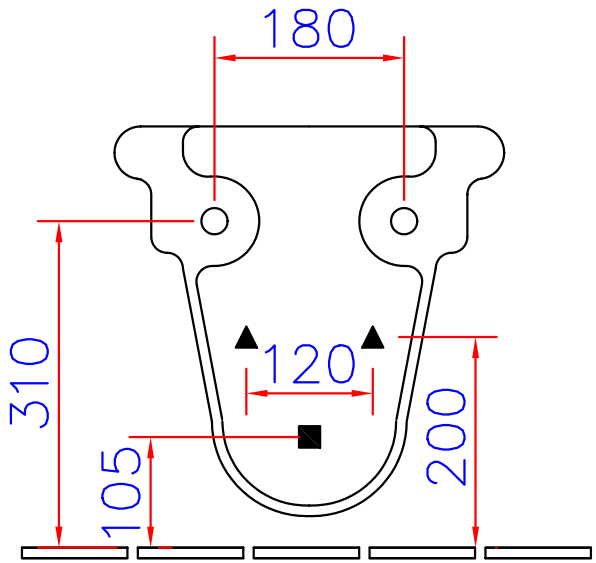

Pavimento finito